苏州格劳兰净化设备有限公司

地址：江苏省张家港市鹿苑南林经济开发区　电话: 0512 58536632　传真: 0512 58536639

中文网址：www.glorair.com 英文网站：www.industrialcleanair.com

脉冲布袋除尘器

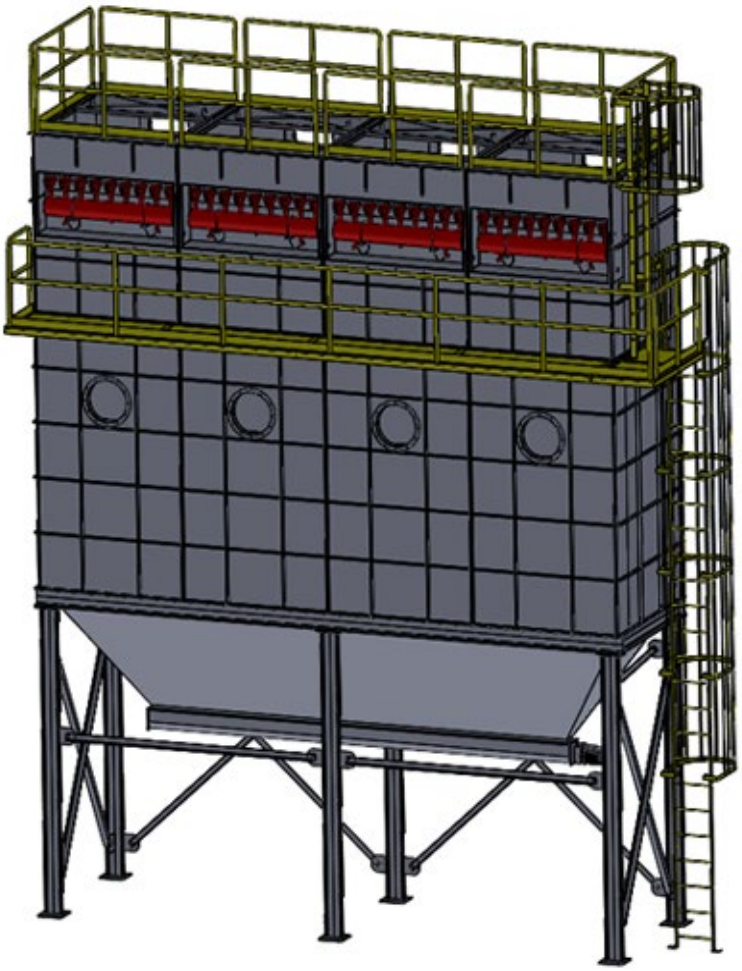

多模块设备

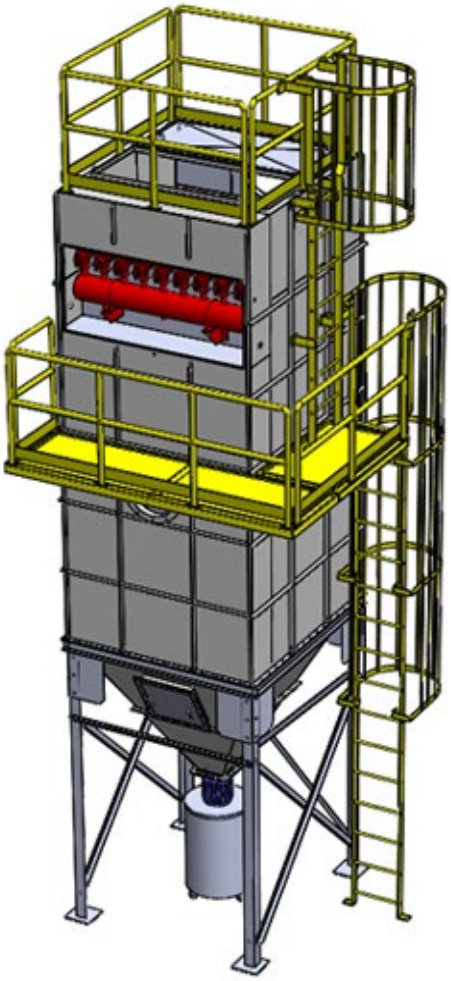

单模块设备

从单模块组合成多模块除尘器

脉冲布袋除尘器

产品描述:

脉冲布袋除尘器使用针刺毡滤袋和脉冲反吹清灰技术。含尘气体进入布袋箱体后，被过滤在滤袋表面，过滤后的洁净空气从滤袋顶端排出。滤材的阻力达到一定数值后，喷嘴向滤袋中心喷射压缩空气，引导周边空气进入滤袋，滤袋中的空气膨胀形成反吹力，吹落滤袋表面的粉尘，粉尘掉入灰斗和集灰筒，同时滤袋的阻力降低并可恢复过滤性能。

我公司设计生产的脉冲布袋除尘器使用模块化设计，可以单模块使用，也可以组合多个模块成为一套大型除尘设备，这种结构可以节省制造成本和提高现场安装速度。

设备主要特点:

- ✓ 绝大部分组件已经在工厂发货前安装并调试好，现场安装的工作量非常少。安装时不需要进行焊接，只需要安装螺丝，整个安装工作简单快捷。
- ✓ 选用欧美品牌针刺毡滤料，超高过滤效率，阻力小，寿命长，确保设备拥有高效稳定的过滤性能。
- ✓ 针对不同的工业粉尘类型和工况可以选择不同材料和处理方法的过滤材料，设备用途极其广泛。
- ✓ 独特设计的入口气流沉流箱，内置挡灰板，可以有效地把较大颗粒直接导入灰斗，最大程度地减少了对布袋的磨损。同时下沉气流在重力的作用下，降低了布袋表面粉尘的浓度。提高了过滤效率，延长了布袋的使用寿命。
- ✓ 独特的模块结构设计，每个模块有尺寸以便安装不同长度的滤袋，以适应不同的处理风量。进风口和出风口设计达到最佳的气流运动方式。
- ✓ 设备需要保养的工作量非常少。顶部设计有布袋安装门，所有布袋和笼架的安装和更换都不需要任何工具。
- ✓ 设计使用先进的脉冲清灰结构，使压缩空气消耗量降低到最少，有效地降低了运行成本
- ✓ 气包和脉冲阀组件安装在封闭的箱体内，减少了脉冲时的噪音，提高了脉冲阀的使用寿命。
- ✓ 坚固厚实的钢结构和优良的焊接涂装工艺保证了设备超长耐用性

脉冲布袋除尘器

除尘器主要部件

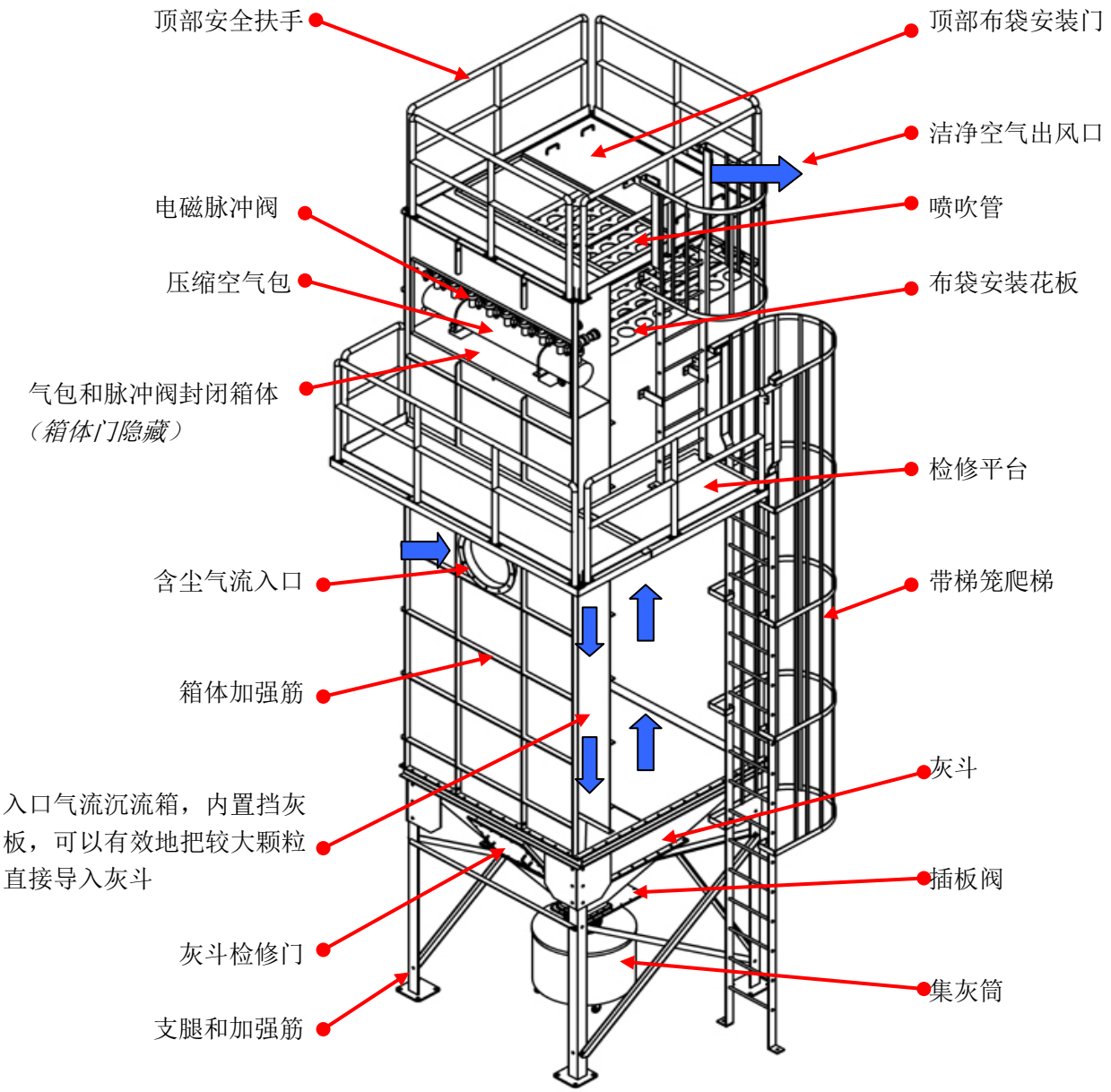

脉冲布袋除尘器

标准型设备典型安装步骤

1. 在灰斗上安装支腿和加强筋
2. 吊起布袋箱体，安装在垂直放置的灰斗上，组成一个过滤模块
3. 重复上述步骤安装其他的过滤模块，用螺丝安装组合每个过滤模块，组成一个大型过滤模块
4. 安装检修平台，安全爬梯和安全扶手
5. 安装压缩空气包，用高压软管连接成整体
6. 压缩空气包内接入压缩空气
7. 安装控制仪并接好所有电线
8. 安装进风口和出风口管道
9. 安装滤袋，笼架和喷吹管
10. 安装灰斗底部阀门和集灰筒
11. 安装其他选配的除尘器组件

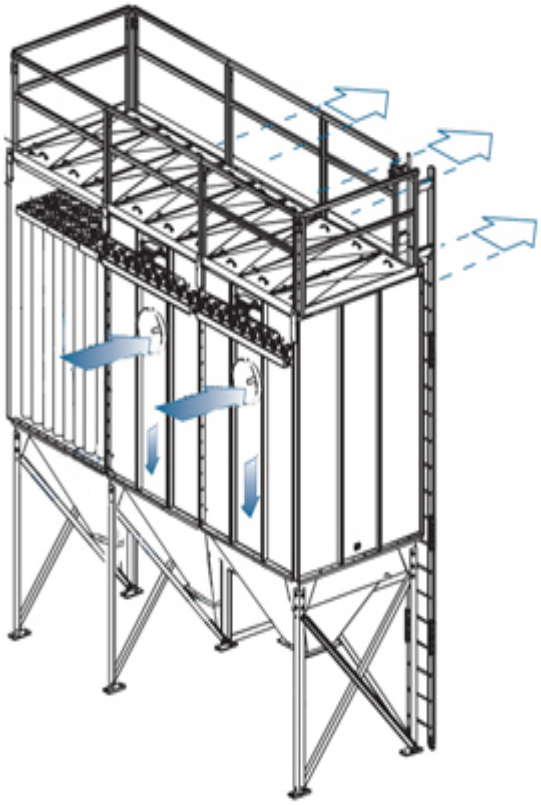

所有现场安装工作只需要用螺丝连接固定组件，不需要任何焊接！

标准集装箱（40 英尺高柜）装载模块数量

型号	M20	M25	M30	M35	M40	M45
40HQ	4pcs	3pcs	3pcs	2pcs	2pcs	2pcs

脉冲布袋除尘器

单模块外形尺寸及过滤面积

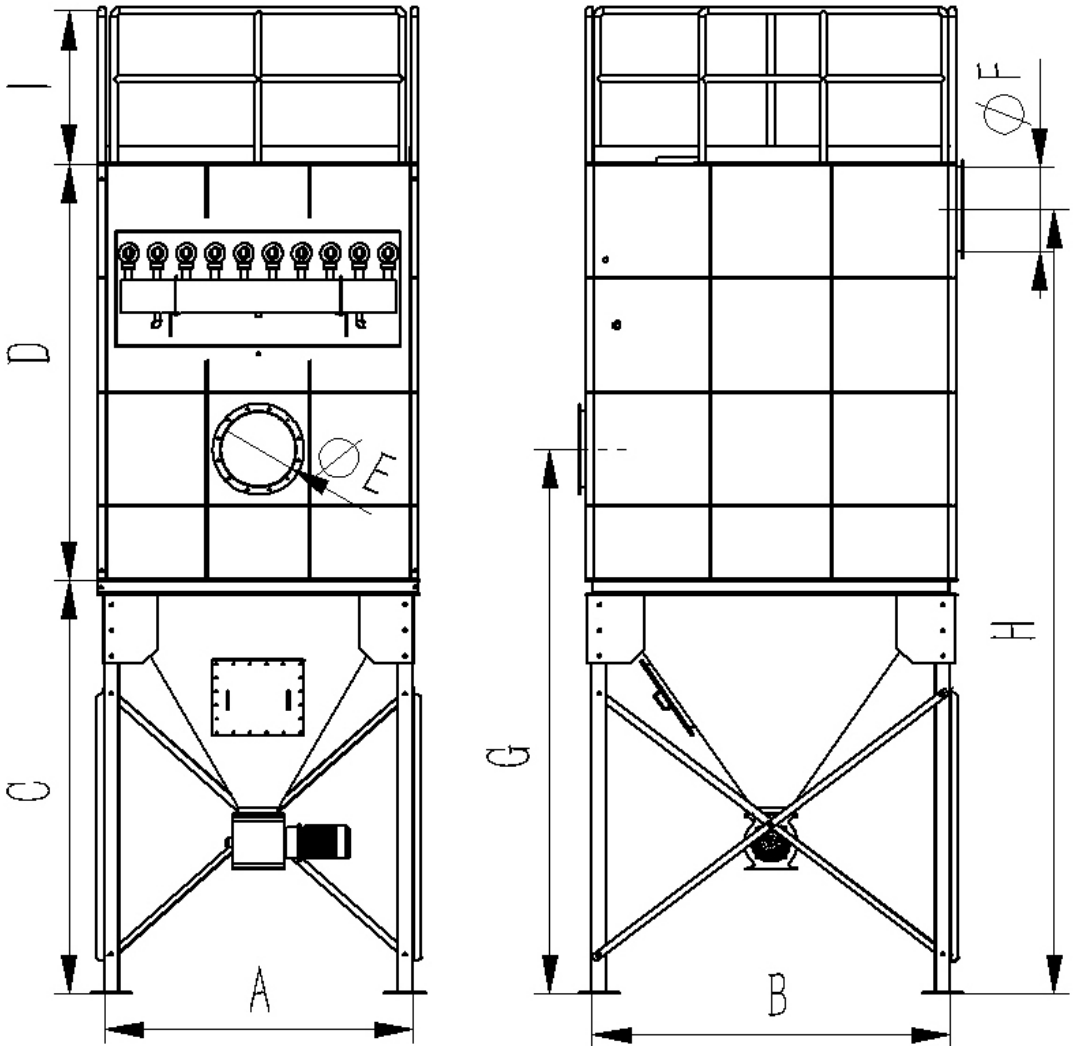

型号	过滤面积	A	B	C	D	E	F	G	H	I
M20	81 sq.m	2034	2364	2726	2740	500	550	3586	5166	1010
M25	102 sq.m	2034	2364	2726	3240	500	550	4086	5666	1010
M30	122 sq.m	2034	2364	2726	3740	500	550	4586	6166	1010
M35	142 sq.m	2034	2364	2726	4240	500	550	5086	6666	1010
M40	162 sq.m	2034	2364	2726	4740	500	550	5586	7166	1010
M45	183 sq.m	2034	2364	2726	5240	500	550	6086	7666	1010

注：所有尺寸单位: mm;

脉冲布袋除尘器

滤袋材料和各型号尺寸

针刺毡滤袋材料和尺寸			
材料	聚丙烯， 聚酯涤纶， 丙烯酸， 玻纤， 芳纶， Teflon		
滤袋形状	圆形长袋		
滤袋尺寸	**M20**: 130*2000mm **M35**: 130*3500mm	**M25**: 130*2500mm **M40**: 130*4000mm	**M30**: 130*3000mm **M45**: 130*4500mm
过滤面积：	见上面表格		

针刺毡滤袋材料特点

滤材类型	工作温度	耐磨性	能耗	过滤性能	耐热湿	耐碱性	耐酸性	成本
聚丙烯	77 ℃	优秀	良好	良好	优秀	优秀	优秀	¥
聚酯涤纶	135 ℃	优秀	优秀	优秀	差	一般	一般	¥
丙烯酸	130 ℃	良好	良好	良好	优秀	一般	良好	¥¥
玻纤	260 ℃	一般	一般	一般	优秀	一般	差	¥¥¥
芳纶	204 ℃	优秀	良好	优秀	良好	良好	一般	¥¥¥¥
Teflon	260 ℃	良好	良好	一般	优秀	优秀	优秀	¥¥¥¥¥

除尘器标配部件

- 布袋箱体
- 布袋过滤器
- 布袋笼架
- 布袋安装门
- 含尘气流沉流箱
- 含尘气体入口法兰
- 含尘气体出口法兰
- 箱体外侧加强筋
- 支腿及加强筋
- 顶部扶手
- 电磁脉冲阀
- 喷吹管及快接装置
- 压缩空气包
- 时序脉冲控制仪
- 压差表
- 灰斗
- 插板阀
- 集灰筒
- 安装螺丝

除尘器选配部件

- 其他滤材滤袋
- 风机及消音器
- 风机控制柜
- 防爆口
- 压差控制仪
- 旋转阀门
- 螺运机
- 检修平台
- 安全爬梯
- 保温材料